МОРОЗИЛЬНЫЕ ДВЕРИ

раздвижные

Применение:

Используется в постройках, где требуется поддерживать температуру от 0°C до -25°C

0°C ◂▸ -25°C

FIRESafe™

Kingspan®

Innovation | Service | Support

Технические детали:

Дверное полотно

- Толщина 100 мм
- Оцинкованная сталь с покрытием PES 25 µm цвета RAL 9002; защитное покрытие
- Полиуретановая теплоизоляция с плотностью 40 kg/m^3
- Круговая уплотнительная лента для герметизации контактирующих потерхностей между дверным полотном и дверной коробкой
- Нижняя уплотнительная лента для герметизации пространства между дверным полотном и порогом

Дверная коробка

- Встроенная в проем
- Оцинкованная сталь с покрытием PES 25 µm цвета RAL 9002; защитное покрытие
- Полиуретановая теплоизоляция с плотностью 40 кг/м^3
- Одинарная или двойная дверная коробка в зависимости от размера двери
- Адаптирована для требований механизма
- Оснащена проволокой высокого сопротивления для избежания конденсации

Детали

- Произведены компанией Fermod, французским лидером в производстве деталей для холодильной индустрии
- Дверь крепится к дверной коробке
- Уплотнительный порог закреплен к полу
- Установка двери без демонтажа

Стандартные габариты

- Мин 1000 x 2000 мм
- Макс 3000 x 3300 мм

Модули

Механизм для сендвич-панели – одинарная дверная коробка

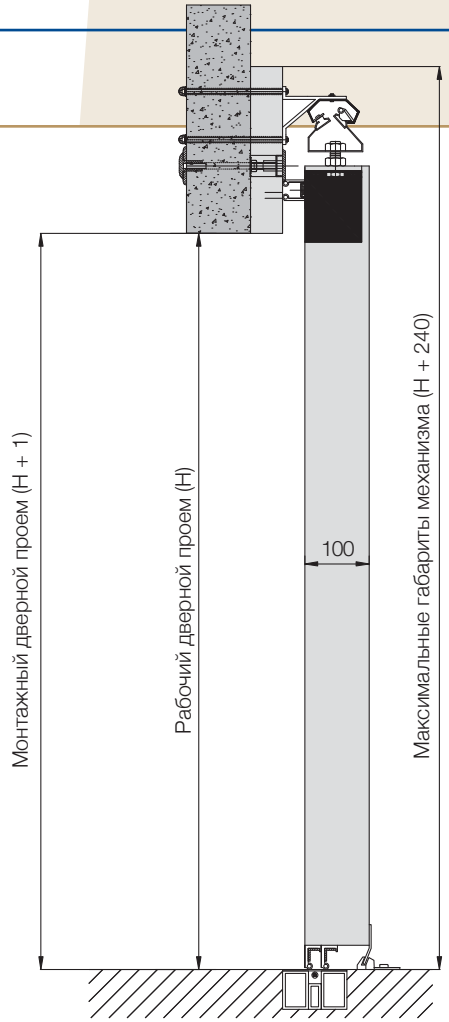

Традиционный механизм (кирпичная кладка) – изоляция из сендвич-панелей

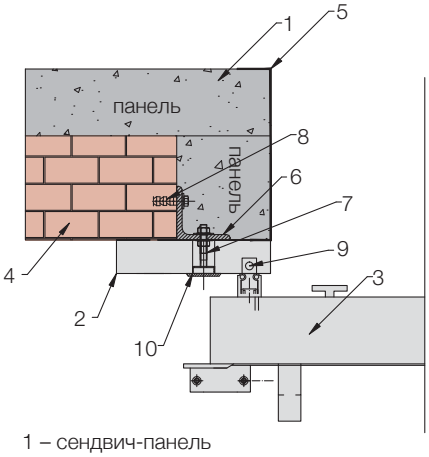

1 – сендвич-панель
2 – коробка
3 – дверное полотно
4 – кирпичная кладка
5 – нащельник
6 – металлический уголок 80x80x8
7 – болт
8 – дюбель
9 – проволока высокого сопротивления
10 – шляпка

Механизм для сендвич-панели – двойная дверная коробка

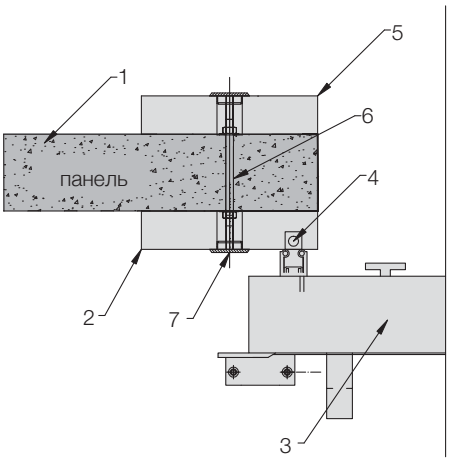

1 – сендвич-панель
2 – коробка
3 – дверное полотно
4 – проволока высокого сопротивления
5 – внутренняя коробка
6 – арматурный стержень
7 – шляпка

Традиционный механизм (кирпичная кладка) – изоляция из сендвич-панелей

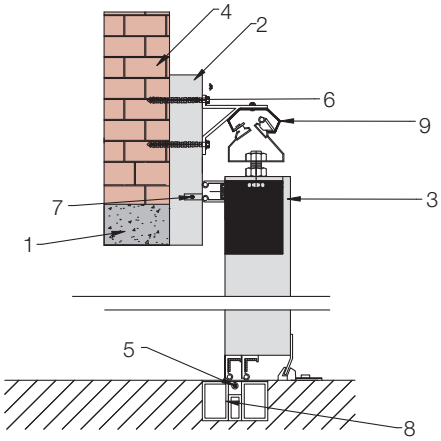

1 – стеновая сендвич-панель
2 – коробка
3 – дверное полотно
4 – кирпичная кладка
5 – нагревательный шнур в пороге
6 – дюбель
7 – нагревательный шнур в рамке
8 – порог
9 – нижняя рейка

Механизм для сендвич-панели, рейка –двойная коробка

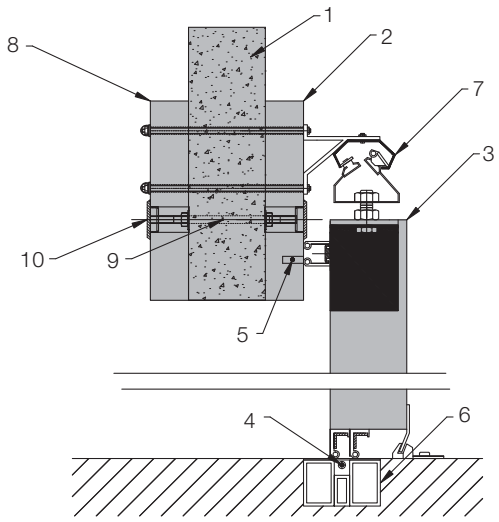

1 – стеновая сендвич-панель
2 – коробка
3 – дверное полотно
4 – нагревательный шнур в пороге
5 – нагревательный шнур в рамке
6 – вмонтированный порог
7 – рейка
8 – внутренняя рамка
9 – арматурный стержень
10 – шляпка

Механизм для сендвич-панели – двойная коробка

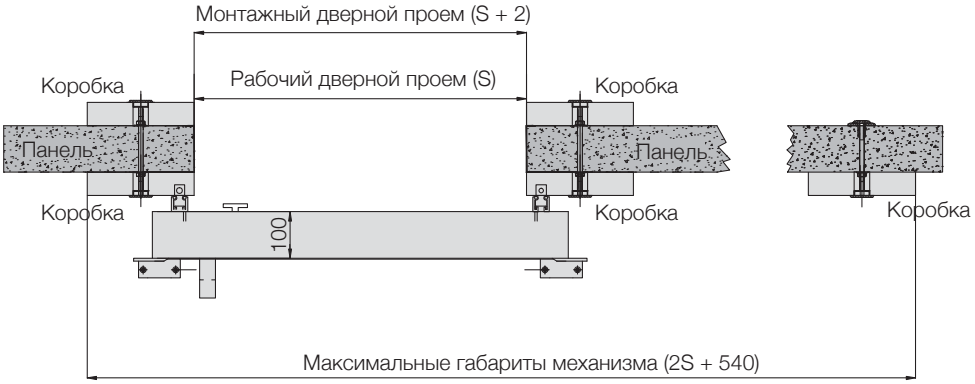

Традиционный механизм (кирпичная кладка) – изоляция из сендвич-панелей

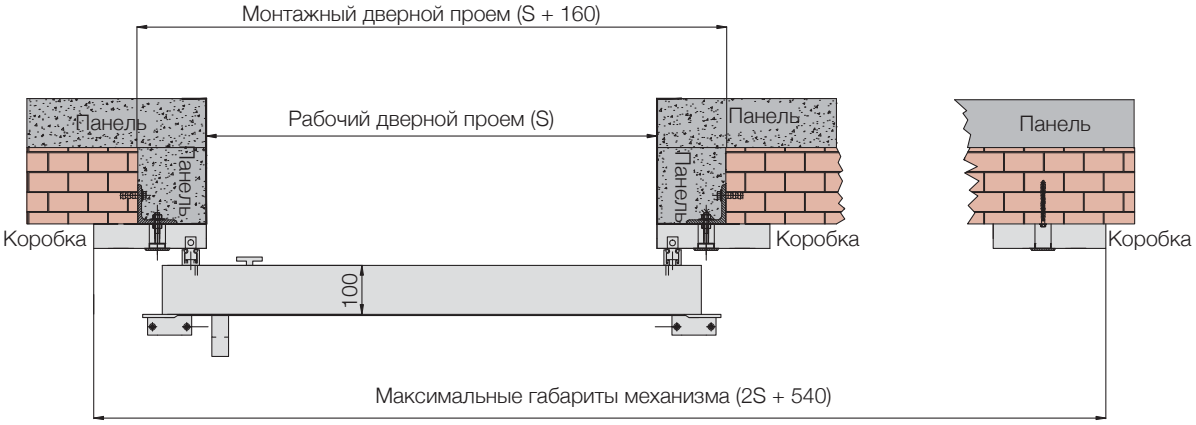

Безопасный замок

Фиксатор дверного полотна

Дверной стоп

Безопасный замок (внутри)

Нижняя рейка

МОРОЗИЛЬНЫЕ ДВЕРИ
раздвижные

Возможные параметры:

- Другие цвета с раскладки RAL
- Foodsafe –толщина 150 µm, химически инертное покрытие для внутненнего применения и применения на производстве пищевых продуктов
- Шлифованная нержавеющая сталь
- Не шлифованная нержавеющая сталь
- Другие, нестандарные размеры
- Ручка рычага
- Электрическое управление, со встроенными в стену или приподнятыми элементами выключения
- Дверное полотно толщиной 120мм и 150мм
- Окно

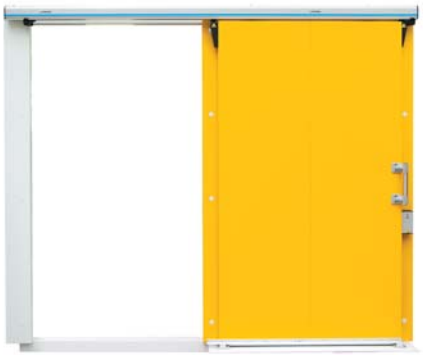

ООО «Кингспан-Львов»

Пр. Воссоединения 19, оф.320

02091, Киев

Тел: +38 044 583 02 33

Факс: +38 044 583 02 34

info@kingspan.ua

www.kingspan.ua

Kingspan®
Innovation | Service | Support